KTVE 400V 50Hz

Robuste - leggere - equipaggiate con il sistema di controllo automatico con elettrodi - per uso professionale

L'esperienza Tsurumi ha permesso di sviluppare una nuova serie che utilizza materiali innovativi per ottimizzare la durata, mantenendo una struttura leggera e portatile. Questa pompa è ideale per le applicazioni di drenaggio nei cantieri oltre che per applicazioni industriali.

KTVE 400V 50Hz

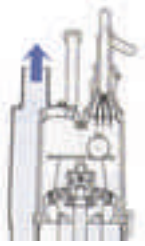

Scarico in alto

Il flusso d'acqua pompato scorre tra il corpo pompa e il motore e fluisce come Illustrato (raffredamento forzato del motore). La pompa può funzionare anche fuori acqua in continuo. Lo scarico in alto permette di calare la pompa anche in luoghi molto stretti

Peso leggero

Il minor peso, i materiali della pompa sono stati sostituiti in parte con componenti in alluminio pressofuso e in speciale gomma sintetica. Paragonata alle convenzionali pompe Tsurumi dello stesso tipo, questo cambiamento ha portato ad una riduzione del peso di 10 Kg. Una maniglia dal design ergonomico permette di spostare agevolmente la pompa nel cantiere

bassa manutenzione

La parte inferiore della pompa può essere smontata con una chiave a bussola per una manutenzione senza sforzi, senza rimuovere la girante

Robusta

La cassa motore è realizzata in fusione di alluminio ed è protetta da parti in gomma sintetica speciale come la piastra di usura, la chiocciola e il condotto di scarico. Questo ha aumentato enormemente la resistenza all'usura e garantito altri vantaggi come : Riduzione di manutenzione standard. Una pompa immune ai depositi di carbonato di calcio o incrostazioni

Sensore di livello automatico

La KTVE è equipaggiata con un nuovo tipo di elettrodo per il controllo di livello. Questo evita alla pompa di lavorare a secco e la rende ideale per operare in ambienti dove il rumore deve essere limitato, per esempio durante operazioni notturne in zone residenziali. La pompa si avvia quando il livello dell'acqua sale chiudendo il contatto dell'elettrodo. Quando il contatto dell'acqua con il sensore si interrompe un timer mantiene in funzione la pompa per un minuto e poi la spegne

componenti:

001	Cavo
020	chiocciola
021	Girante
023	filtro
025	tenuta meccanica
029	carter olio
030	oil lifter
031	piastra d'usura
032.	uscita
035	tappo olio
036	lubrificante
050	coperchio motore
051	coperchio
052A	cuscinetto sup.
052B	cuscinetto inf.

053	protezione motore
054	albero
055	rotore
056	statore
058	rondella
060	sede cuscinetto
064	cassa motore
068	maniglia
071	boccola albero
085	relè
090.	elettrodo
121	imballo
122	V-ring
127	piastra di fissaggio

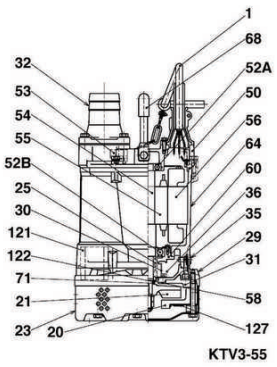

Caratteristiche:

Modello	Colore curva prestazione	Scarico mm	Potenza Motore kW	Corrente A	Prevalenza max. m	Portata max. l/min	Peso a secco (senza cavo)	Passaggio girante	Prof. max. m	Lunghezza cavo m
KTVE2.75	1	50	0,75	1,8	15,0	320	12,7	6	10	10
KTVE21.5	2	50	1,5	3,3	20,0	420	22,0	8,5	25	20
KTVE22.2	3	50	2,2	4,3	24,0	525	25,0	8,5	25	20
KTVE33.7	4	80	3,7	7,4	26,5	830	40,0	8,5	25	20
KTVE35.5	5	80	5,5	11,0	35,0	980	52,0	8,5	25	20

ø Scarico mm			50, 80
Pompaggio liquido	Temperatura		0-40°C
	Tipo di fluido		Acque residue, acque piovane, acque cariche di sabbia
Pompa	Componenti	Girante	Girante Vortex semi aperta
		Tenuta meccanica	Doppia tenuta meccanica
		Cuscinetti	Cuscinetti a sfera schermati
	Materiale	Girante	Gomma uretanica, Ghisa sferoidale EN-GJS-700-2
		Chiocciola	Gomma sintetica
		Tenuta meccanica	Carburo di silicio in bagno d'olio
Motore	Fase / Voltaggio		trifase / 400V / 50Hz / avviamento diretto
	Lubrificazione		Olio lubrificante (ISO VG32)
	Protezione motore (incorporata)		Interruttore termico interno
	Isolamento		Classe di isolamento E
	Tipo, Poli		Motore ad induzione, 2 poli
	Materiale	Chiocciola	Alluminio pressofuso
		Albero	Acciaio inossidabile EN-X30Cr13, Acciaio inossidabile EN-X6Cr13
		Cavo	Gomma, H07RN-F
Connessione di scarico			Flangia filettata/Portagomma

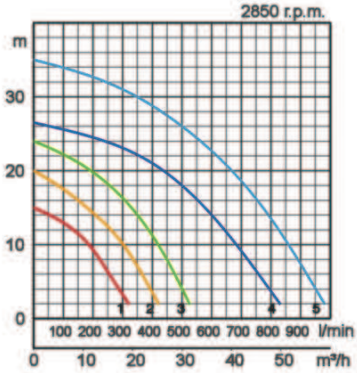

Dimensioni in mm:

Modello	A	A1	B	B1	D	H	W1
KTVE2.75	200	155	401	329	200	417	234
KTVE21.5	240	187	482	400	240	486	265
KTVE22.2	240	187	482	400	240	486	265
KTVE33.7	285	211	585	462	285	585	327
KTVE35.5	-	229	620	497	300	620	357

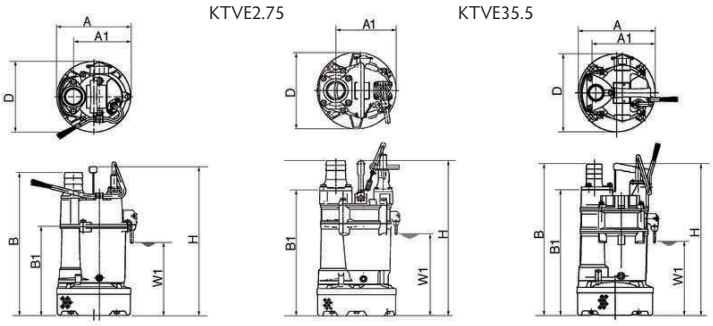

W1 : livello minimo aspirazione

In caso di utilizzo con miscele abrasive e/o corrosive, una naturale elevata usura potrà essere riscontrata, pertanto si consiglia di visitare il nostro sito web: www.tsurumi.eu/english/applications.htm.

TSURUMI PUMP

Tsurumi contribuisce allo sviluppo tecnologico del pompaggio dei liquidi con la prospettiva di preservare l'ambiente attraverso processi eco-sostenibili

La fabbrica Tsurumi di Kyoto - Giappone, ha una capacità produttiva di oltre 1 milione di pompe anno. Dispone di un grande e moderno centro di R&D, in grado di testare pompe di qualsiasi dimensione e prestazione in modo da poter sviluppare nuovi prodotti per espandere le possibili applicazioni delle sue pompe. Tsurumi da anni è impegnata in una costante ricerca per garantire ai suoi collaboratori condizioni di lavoro sicure e confortevoli e pone particolare attenzione alla eco-sostenibilità dei suoi processi e prodotti

Tsurumi (Europe) GmbH

Heltorfer Straße 14
D-40472 Düsseldorf
Tel.: +49 (0)211-4179373
Fax: +49 (0)211-4791429
Email: sales@tsurumi.eu
www.tsurumi.eu

Ci riserviamo il diritto di modificare le presenti specifiche e progettazioni senza darne preventivo avviso. Le nostre pompe sono previste per il solo utilizzo professionale. Nel caso che la Tsurumi (Europe) GmbH abbia, in casi eccezionali, assunto obblighi di garanzia del produttore, ciò da diritto all'utente finale a richiedere a Tsurumi (Europe) GmbH la riparazionegratuita per qualsiasi difetto del prodotto evidenziatosi durante il periodo di garanzia (vedereoltre), anche nel caso che non esistano o non esistano più reclami in garanzia da parte del venditore. In caso di malfunzionamento riconducibile a un utilizzo non conforme alle prescrizioni da parte dell'utente finale, non potrà essere fatto valere alcun reclamo in garanzia. La garanzia non darà diritto a far valere ulteriori reclami ove non sia esplicamente stabilito il contrario. La decisione su come emendare il difetto, se mediante riparazione o sostituzione, verrà presa insindacabilmente da Tsurumi (Europe) GmbH. I reclami verranno considerati fuori tempo massimo trascorso un periodo di tre mesi dopo la scadenza del periodo di garanzia, ma comunque non prima del periodo di garanzia valido nei confronti del venditore. In caso di dubbi, il periodo di garanzia corrisponderá al periodo di garanzia considerato valido tra l'utente finale e il rispettivo venditore.

con-KTVE-IT